getpower eMOBILITY

DC/HPC Ladelösungen

DM 30

30 kW MOBILES DC-SCHNELLLADEGERÄT

Produktbroschüre

Das fahrbare DC-Schnellladegerät DM30

Laden einer 75kWh Batterie in nur 1h45min

(von 10 auf 80% der Batteriekapazität oder für eine Reichweite von 300km)[1)]

Das **MOBILE DC-SCHNELLLADEGERÄT DM30** ermöglicht Ihnen das schnelle Aufladen von Elektrofahrzeugen mit hohen Batteriekapazitäten sowie von Nutzfahrzeugen und Bussen.

Das mobile Gleichstromladegerät DM30 ist die ideale Lösung für KfZ-Werkstätten und EV-Fahrzeughändler. Es ist flexibel einsetzbar und kann innerhalb eines Radius von 15m genau an der Stelle verwendet werden, an der ein Elektrofahrzeug geladen werden muss. Der hohe Schutz gegen Regenwasser und Staub (IP55) ermöglicht auch den Betrieb des Schnellladegrätes im Freien. Der DM30 Charger ist mit einem Combo-2 Gleichstrom-Fahrzeugstecker und einem 4,5m langen Ladekabel ausgestattet. Das Ladeverfahren entspricht den Normen IEC 62196- und EN 62196, Lademodus 4 und dem internationalen Ladestandard „Combined Charging Standrad" (CCS). Damit kann der DM30 zum sicheren und schnellen Laden aller europäischen, batterieelektrischen Elektrofahrzeuge (BEV) und Plug-In-Hybrid Fahrzeuge verwendet werden. Im Vergleich zu einer 11kW AC-Wall Box ermöglicht der DM30 viermal schnelleres Laden (Beispiel für Ford Mustang MACH-E mit einer 75kWh Batterie und Laden von 10 auf 80% der maximalen Batteriekapazität, was einer Reichweite von 305km entspricht) [1)]

Die Netzwerkkonnektivität über LAN, WiFi und 4G erlaubt das Fernauslesen von Daten während des Ladevorgangs und vereinfacht die Fehleranalyse. Gleichzeitig ist damit die Anbindung des DM30 an eine backend-software mit Lademanagement und individuellen Abrechnungslösungen realisierbar. Mit der backend-software ist Ihr DM30 in einem Netzwerk von Ladegeräten über eine App auffindbar und eröffnet Ihnen neue Geschäftsfelder, indem Sie als Charge Point Operator (CPO) die Ladestation Ihren Kunden zur Verfügung stellen und zusätzlichen Umsatz generieren.

01 LADEN UND DATENANALYSE

Besondere Produkteigenschaften:

- CCS Gleichstromladen mit Combo 2 Fahrzeugkupplung (nach IEC 62196)
- hoher Wirkungsgrad > 94%
- Power Faktor > 0.99 (aktive Power Faktor Korrektur)
- Ethernet-, WiFi- und 4G-Schnittstellen integriert
- OCPP 1.6 JSON Kommunikationsprotokoll (zur Verwendung mit einer Backend Software für Lastmanagement und Abrechnungssysteme)
- RFID Kartenleser zur Benutzerauthentifizierung
- 7-" LCD Display für eine benutzerfreundliche Bedienung
- Ingression Protection IP 55 (Schutz vor Staub u. Wasser)
- Impact Protection IK 10
- einfache, kostengünstige Installation und Instandhaltung

CE DEKRA

Geprüfte Sicherheit:
EN 61851-1, EN 61851-23, EN 61851-21-2, CCS DIN 70121

[1)] Typische Werte nach WLTP-Norm, abhängig von der Fahrweise und den Fahrzeugbetriebsbedingungen

02 BEISPIELE FÜR LADEZEITEN VERSCHIEDENER ELEKTROFAHRZEUGE

Reduzierung der Ladezeit von 7,2 auf 1,75 Stunden (4 x schneller im Vergleich zu einer 11kW AC-Wall Box - Beispiel Ford Mustang MACH-E mit einer 75kWh Batterie).

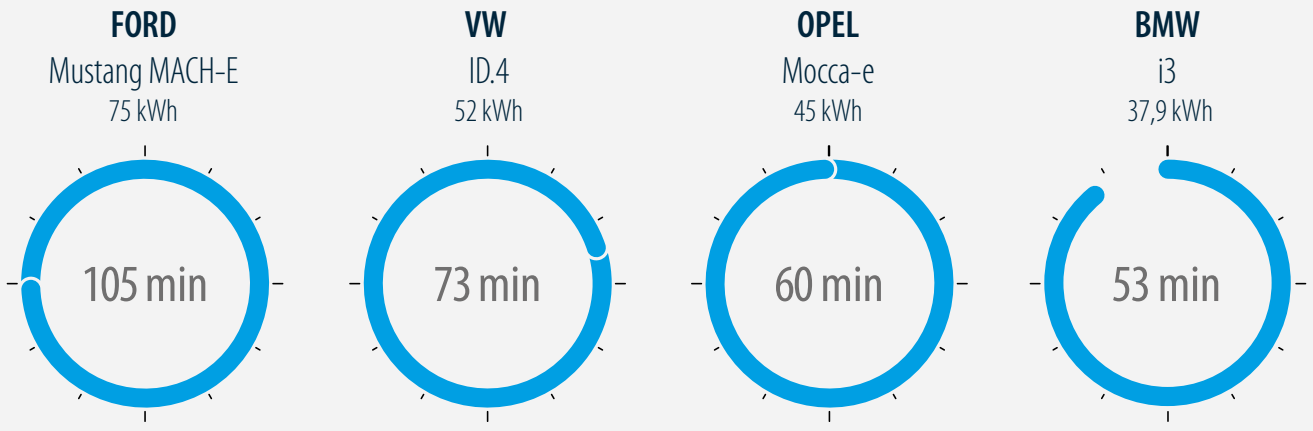

Die angegebenen Ladezeiten sind Richtwerte und beziehen sich auf das Laden der Batterien von 10 bis 80% der maximalen Kapazität.

03 ABMESSUNGEN

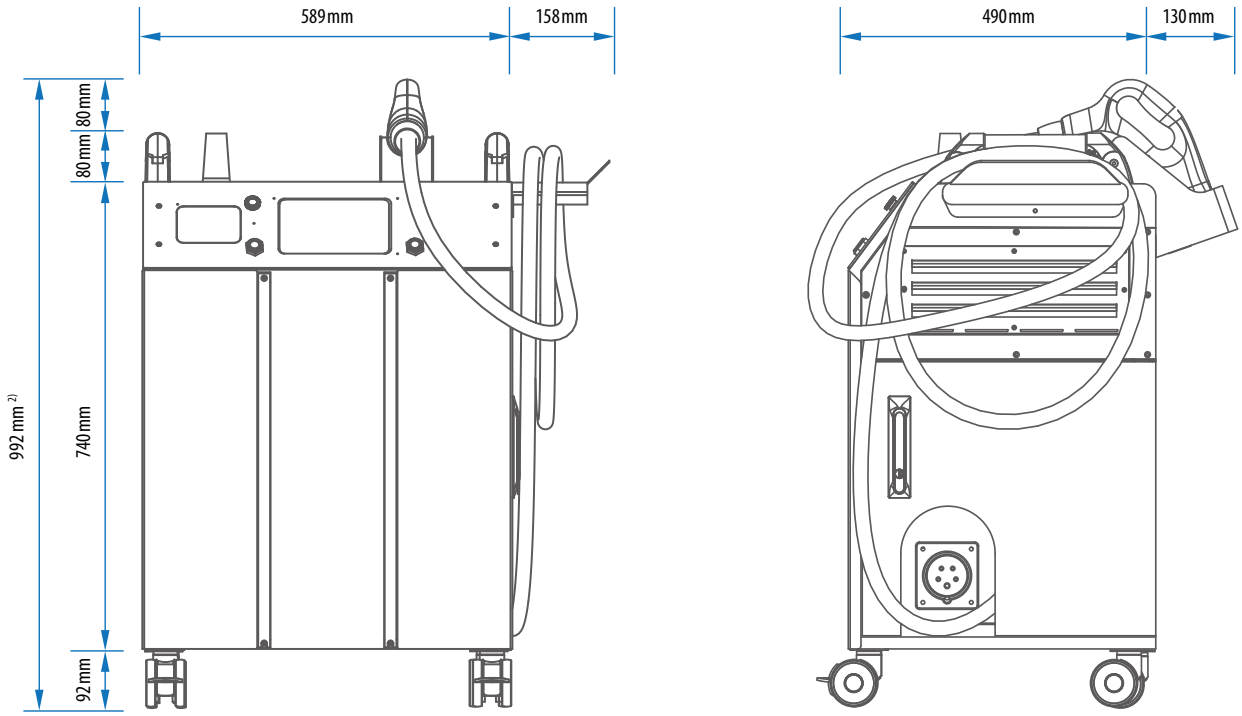

[2] Die Gesamthöhe ist abhängig vom Hersteller des verwendeten Fahrzeugsteckers. Die Höhe von 992mm bezieht sich auf den Ladestecker des Herstellers Phoenix-Contact.

04 BEDIEN- UND ANZEIGEELEMENTE

HAUPTEINHEIT

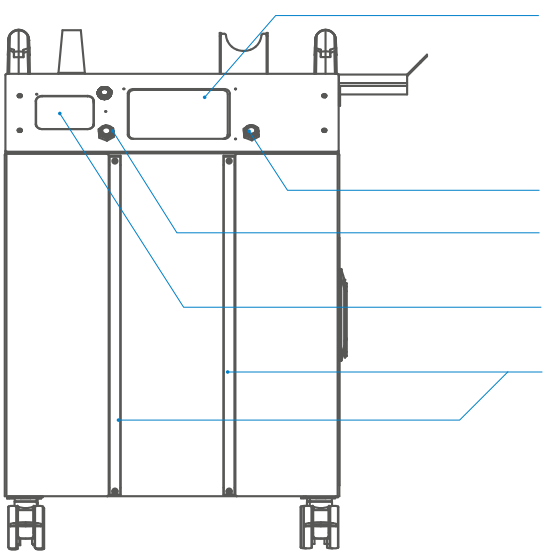

7" Farbdisplay
- Ladestatus
- Alarm Informationen
- Benutzerauthentifizierung

Rechte Bedientaste

Linke Bedientaste zum Beenden des Ladevorgangs

RFID Kartenleser

LED-Leuchtbänder für Betriebsstatus
- grün: Bereitschaftsbetrieb
- blau: EV wird geladen
- rot: Fehleranzeige

7" Farbdisplay

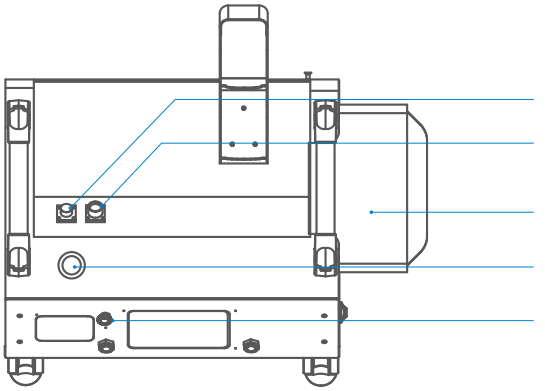

RJ45 Buchse

USB Anschluss

Halter für Ladekabel

Antenne für WiFi-Datenübertragung

Not-Aus Schalter

Halter für Ladekabel

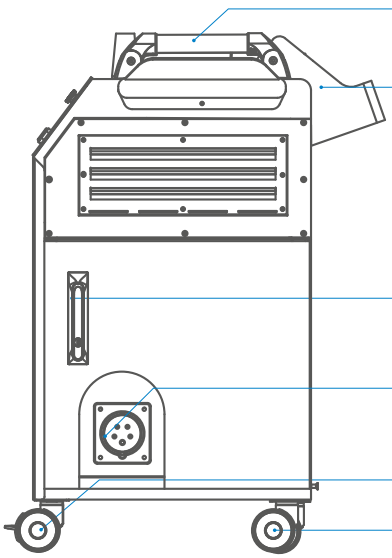

Haltegriff

Halter für Fahrzeugadapter („Ladepistole")

Türgriff und Türschloss

CEE Stecker für Netzanschluss 5polig, 3Ph, N, PE, 380-415VAC, 63A

Frontrollen mit Feststellbremsen

Rollen

Frontrollen mit Feststellbremsen

! Bitte kontaktieren Sie uns, wenn Sie eine individuelle Planung für Ihre EV-Ladeinfrastruktur, bestehend aus mehreren Ladegeräten sowie mit einem automatischen Lastmanagement und Abrechnungssystem, wünschen.

05 PRODUKTSPEZIFIKATION

getpower DM30	
AC-EINGANG	
Eingang	380 - 415VAC (+ -15%), 50/60Hz, 47 A max., 3Ph, N, PE Anschluss (TN, TT and IT)
Max. Eingangsleistung	33kVA
Power Faktor	> 0,99 (aktive Power Faktor Korrektur)
Wirkungsgrad	> 94% bei optimalem V/I Betriebspunkt
DC-AUSGANG	
Anzahl der Ausgänge	1 Ausgang nach CCS2 (europäischer Ladestandard für Elektroautos)
Ladespannung	DC 150 - 950V (CCS2)
Max. Ladestrom	CCS2 80A @ 150 - 375VDC, Reduzierung von 80 auf 31,5A im Bereich 375 - 950VDC
Max. Ausgangsleistung	DC 30kW
Genauigkeit der Ladespannung	+/- 2%
Genauigkeit des Ladestroms	+/- 2%
ELEKTRISCHE ISOLIERUNG	Galvanische Trennung zwischen Ein- und Ausgang
STANDBY LEISTUNGSAUFNAHME	< 100W
KOMMUNIKATIONSSCHNITTSTELLEN	
Extern	Ethernet, Wi-Fi, 3G und 4G
Intern	CAN Bus / RS485
SCHUTZEINRICHTUNGEN AM EINGANG	Schutz vor Überspannung, Überstrom, Leistungsüberschreitung, Übertemperatur und Unterspannung, Fehlerstromüberwachung und Abschaltung, Schutz gegen energiereiche Netzspannungsspitzen
SCHUTZEINRICHTUNGEN AM AUSGANG	Kurzschlussschutz, Überstrom- und Überspannungsschutz, Unterspannungsüberwachung, Übertemperaturschutz, Isolationsüberwachung
INTERNE SCHUTZEINRICHTUNGEN	Übertemperaturschutz, Überwachung der Abschaltrelais am Netzeingang und DC-Ausgang sowie der Funktionalität der Sicherungen
LASTMANAGEMENT	über OCPP 1.6 JSON Kommunikationsprotokoll
ANZEIGE UND BEDIENELEMENTE (HMI)	
Farbdisplay	7-Zoll LCD
Benutzerauthentifizierung	RFID: Unterstützte Standards ISO 14443A/B, ISO 15693, FeliCa Lite-S, (RCS966), OCPP, 2D Barcode, APP, mobile Bezahlsysteme
Backend Software	Betrieb über OCPP 1.6 JSON Kommunikationsprotokoll (LAN, Wi-Fi, 4G)
UMWELTBEDINGUNGEN	
Betriebstemperatur	-30°C bis +50°C, lineare Leistungsreduktion bei >50°C bis 60°C
Lagertemperatur	-40°C to +70°C
Relative Luftfeuchtigkeit	5% bis 95% RH, keine Kondensierung
Betriebshöhe	≤ 2000m
SICHERHEITSNORMEN	
Elektrische Sicherheit	IEC 61851-1, IEC 61851-23
EMV	IEC 61851-21-2
KOMMUNIKATION MIT ELEKTROFAHRZEUG	nach CCS DIN 70121 (Kommunikation zwischen Elektrofahrzeug und Ladegerät), ISO15118
MECHANISCHE DATEN	
Abmessungen (B x T x H)	747 x 620 x 992 mm
Gewicht (typ. Nettogewicht)	≤ 87kg
DC-Fahrzeugkupplung	Combo-2 DC-Stecker (konform zu IEC 62196)
Länge des Ladekabels	4,5m
Anzahl der Ladekabel	1
Netzanschluss	über 10m Kabel mit 63A CEE Stecker und Buchse
Kühlmethode	Integrierte Lüfter
Schutz gegen Regen & Staub	Ingression Protection IP55
Schutz gegen Vandalismus	IK10 (gilt nicht für LCD & RFID Abdeckung)
Geräuschentwicklung dB(A)	65dB(A) (bei einer Ladeleistung von 30kW und 30°C Umgebungstemperatur)

getpower eMOBILITY BY BERGER

ist eine Marke der **BERGER Stromversorgungen GmbH & Co. KG**, mit der sich das Unternehmen auf den Vertrieb und Dienstleistungen im Bereich von Ladelösungen für die Elektromobilität spezialisiert hat.

Seit unserer Gründung im Jahr 2000 hat die **BERGER Stromversorgungen GmbH & Co. KG** ein umfangreiches Angebot von mehr als 30.000 verschiedenen Stromversorgungstypen aufgebaut. In Zusammenarbeit mit führenden Schaltnetzteilherstellern, wie PHIHONG Technologies entwickeln, produzieren und vertreiben wir Standardstromversorgungen und maßgeschneiderte Geräte für anspruchsvolle Industrieanwendungen.

Als europäischer Repräsentant von **ZEROVA Technologies** vertreiben wir die innovativen und zuverlässigen EV-Ladegeräte im Bereich von 3,6 bis 22 kW (AC) und 30 bis 360 kW (DC) für den wachsenden Markt der Elektromobilität. Gleichzeitig sind wir der Ansprechpartner für Produkt- und Applikationsberatung sowie für Reparatur- und Installationsservice der ZEROVA-Ladegeräte im deutschsprachigen Raum.

Neben dem Vertrieb von Standardgeräten, umfasst unser Angebot auch individuelle Lösungen für unsere Kunden, die mit mehreren Ladegeräten aufgebaut werden und ein intelligentes Lastmanagement sowie einfache Abrechnungssysteme für den Betrieb in Mehrfamilienhäusern oder Firmenfuhrparks enthalten. Wir betreiben verschiedene Ladegeräte (AC und DC) aus unserem Produktportfolio mit dem getpower SmartChargingSystem in Verbindung mit einer Photovoltaikanlage und einem modernen Energiemanagementsystem für die automatische Lastverteilung und Laststeuerung in unserem Firmengebäude in Achern. Die Anlage steht auch unseren Kunden zur Produktvorführung und für Schulungszwecke zur Verfügung.

Kontaktieren Sie uns und profitieren Sie von unserem umfassenden Angebot an innovativen EV-Ladesystemen sowie unserer Expertise und Beratung in der Elektromobilität.

BERGER_getpower_Produktbroschüre_DI_20230506_A4_505_D

getpower eMOBILITY

by BERGER Stromversorgungen GmbH & Co. KG
Bannmatten 10 | 77855 Achern | Germany

Web
www.get-power.de

E-mail:
info@get-power.de

Phone:
+49 [0] 7841 - 6 73 04-0